SK

POKYNY A RADY PRE INŠTALÁCIU, POUŽITIE A ÚDRŽBU ZABUDOVATEĽNÝCH ELEKTRICKÝCH RÚR FEX..., FEA..., FRX...,

2010_01_SK

Obsah

VŠEOBECNÉ POKYNY 3
POPIS SPOTREBIČA 6
INFORMÁCIE PRE SPOTREBITEĽA 22
ČISTENIE A ÚDRŽBA 23
TECHNICKÉ ÚDAJE 26
MONTÁŽNE SCHÉMY 27

Toto zariadenie bolo pred opustením výrobného podniku preskúšané a nastavené odborným personálom tak, aby boli dosiahnuté najlepšie prevádzkové výsledky. Akúkoľvek opravu alebo nastavenie, ktoré by sa ukázalo neskôr potrebné, treba vykonať starostlivo a precízne.
Z tohto dôvodu vám odporúčame kontaktovať servisnú linku vyznačenú na záručnom liste. Pritom je potrebné uviesť model, výrobné číslo a druh poruchy. Tieto informácie umožnia servisnému mechanikovi zabezpečiť potrebné náhradné diely a v konečnom dôsledku zabezpečiť rýchlu a efektívnu opravu. Okrem toho upozorňujeme, že originálne náhradné diely sú k dispozícii iba v našich servisných strediskách odporúčaných na servisnej linke.

VŠEOBECNÉ POKYNY

Spotrebič bol navrhnutý a vyrobený v súlade s nasledovnými európskymi normami:
• EN 60 335-1 a EN 60 335-2-6 (elektrická) v znení neskorších predpisov.

Spotrebič vyhovuje požiadavkám nasledujúcich Európskych vyhlášok:
• CEE 73/23 + 93/68 vzťahujúce sa na elektrickú bezpečnosť (BT).
• CEE 89/336 +92/31 + 93/68 vzťahujúce sa na elektromagnetickú kompatibilitu (EMC).
na identifikačnom štítku a obale ma symbol

Vybavenie rúry na pečenie, ktoré by sa mohlo dostať do kontaktu s potravinami, je vyrobene z materiálov vyhovujúcich požiadavkám direktívy CEE 89/109 z 21/12/88.

Tento výrobok spĺňa požiadavky Smernice EU 2002/96/ES.
Symbol preškrtnutého koša znázornený na výrobku znamená, že po ukončení jeho funkčnej životnosti nesmie byť likvidovaný ako domáci odpad, ale musí byť odovzdaný do zberného strediska pre zber elektrických a elektronických zariadení alebo odovzdaný predajcovi pri nákupe nového rovnocenného zariadenia.

Užívateľ nesie zodpovednosť za odovzdanie spotrebiča, po ukončení jeho životnosti, v príslušnom zbernom stredisku. V prípade nedodržania uvedeného postupu mu hrozí postih podľa platných právnych predpisov o odpadoch.
Primeraný diferencovaný zber umožňujúci následnú recykláciu, spracovanie alebo likvidáciu spotrebiča, v súlade s ochranou životného prostredia, prispieva k zabráneniu negatívnych dopadov na životne prostredie a na zdravie ľudí a napomáha recyklácii materiálov, z ktorých je výrobok zložený.
Podrobnejšie informácie týkajúce sa systémov zberu, ktoré sú k dispozícii, si vyžiadajte v miestnych zberniach odpadov alebo v obchode, v ktorom ste spotrebič kúpili.
Výrobcovia a dovozcovia dodržiavajú podmienky týkajúce sa zodpovednosti za recykláciu, spracovanie a likvidáciu spotrebičov v súlade s ochranou životného prostredia jednak priamo, jednak zúčastňujúc sa na spoločnom systéme zberu.

VŠEOBECNÉ POKYNY

Vážená zákazníčka, vážený zákazník,

ďakujeme Vám, že ste si vybrali náš výrobok. Obsluha tohto nového spotrebiča je jednoduchá, napriek tomu je však dôležité, aby ste si pred jeho inštaláciou a **používaním pozorne prečítali tento návod,** v ktorom nájdete poučenia o bezpečnosti pri inštalácii, používaní a údržbe. Návod si starostlivo odložte, aby ste si v budúcnosti mohli vyhľadať potrebne informácie. Výrobca si vyhradzuje pravo realizovať zmeny na svojich výrobkoch, ktoré uzná za nevyhnutne alebo užitočne, aj v zaujme spotrebiteľa, pričom zmeny na výrobku nenarušia základné charakteristiky funkčnosti a bezpečnosti. Výrobca nezodpovedá za nepresnosti spojene s chybami tlače alebo sadzbou textu, ktoré sa môžu vyskytnúť v tomto návode na použitie.

Poznámka: obrázky v tomto návode majú výlučne orientačný charakter.
• Inštalácia a údržba opísané v nasledujúcej časti môžu byť realizovane len kvalifikovanou osobou.
• Zariadenie sa môže používať len za účelom, pre ktoré bolo vyrobene, t.j. pre varenie v domácnosti. Akékoľvek iné použitie sa považuje za nevhodne a nebezpečne.
• Výrobca nie je zodpovedný za pripadne majetkove škody a ublíženie na zdraví, ktoré vzniknú v dôsledku nesprávnej inštalácie, manipulácie alebo nesprávnym používaním zariadenia.
• Po odstránení vonkajšieho obalu ako aj obalov jednotlivých súčasti je potrebne uistiť sa, či zariadenie je kompletne. V prípade pochybnosti zariadenie nepoužívajte a obráťte sa na kvalifikovaného pracovníka.
• Časti obalu (kartón, sáčky, polystyrén, klince...) nenechávajte na miestach, ktoré sú v dosahu deti, nakoľko tieto môžu byť pre ne nebezpečne.
• S ohľadom na ochranu životného prostredia sú obaly vyrobene z ekologických a recyklovaných materiálov.
• Elektrická bezpečnosť tohto zariadenia je zaručená len v prípade správneho uzemnenia tak, ako to vyžadujú normy elektrickej bezpečnosti. Výrobca nenesie zodpovednosť v prípade nedodržania týchto noriem. V prípade pochybnosti si vyžiadajte kontrolu uzemnenia kvalifikovaným odborníkom.
• Pred zapojením zariadenia do siete sa ubezpečte, či údaje na etikete zodpovedajú technickým parametrom elektrickej siete.

Pri používaní akéhokoľvek elektrického spotrebiča je nevyhnutné dodržiavať niekoľko základných pravidiel:
- Nedotýkajte sa zariadenia mokrými alebo vlhkými rukami.
- Nepoužívajte zariadenie stojac naboso.
- Ak chcete zariadenie odpojiť zo siete, neťahajte za šnúru elektrického vedenia.
- Nevystavujte zariadenie pôsobeniu atmosférických vplyvov (dážď, slnko...).
- Nedovoľte, aby ho bez dozoru používali deti alebo postihnuté osoby
• Pred prvým použitím rúry na pečenie sa odporúča zohriať prázdnu rúru so zavretými dvierkami na maximálnu teplotu na dobu cca. jednej hodiny, aby sa odstránil charakteristicky zápach izolácie zo sklenej vaty. Počas tohto úkonu je potrebne zabezpečiť vetranie miestnosti.
• Počas použitia, ako aj po vypnutí zariadenia sklo dvierok rúry ako aj okolité časti môžu byť horúce, preto nedovoľte, aby sa deti zdržovali v blízkosti spotrebiča.
• Zariadenie udržujte v čistote. Zvyšky jedla môžu byť príčinou požiaru.

VŠEOBECNÉ POKYNY

• Rúru nepoužívajte pre uskladnenie jedál alebo riadov, pri náhodnom zapnutí rúry to môže byť príčinou poškodenia a nehody.
• Uistite sa, či sa elektrické káble nachádzajú v dostatočnej vzdialenosti od horúcich časti spotrebiča.
• Po použití zariadenia sa presvedčte, či sú všetky ovládače v polohe „vypnute“.
• Pred začatím akejkoľvek operácie čistenia alebo údržby vypnite zariadenie z elektrickej siete.
• V prípade poruchy alebo nesprávneho fungovania zariadenie vypnite a odpojte z elektrickej siete.
Nesnažte sa sami spotrebič rozoberať. Každá oprava alebo nastavenie musia byť uskutočnene s maximálnou dôkladnosťou kvalifikovaným pracovníkom. Z tohto dôvodu odporúčame, aby ste sa obrátili na naše najbližšie servisné stredisko a oznámili druh poruchy a typ Vášho spotrebiča.

Dôležité upozornenie:
Spotrebič nie je určený na používanie osobami (vrátane detí) so zníženými fyzickými, zmyslovými alebo mentálnymi schopnosťami, alebo s nedostatkom skúseností a vedomostí, pokiaľ im osoba zodpovedná za ich bezpečnosť neposkytuje dohľad, alebo ich nepoučila o používaní spotrebiča. Deti by mali byť pod ich dohľadom, aby sa zaistilo, že sa so spotrebičom nehrajú.

POPIS SPOTREBIČA

11 FUNKCIÍ

FEX65D53XN5
FEX27D50XN5
FEX47D50N5
FEX47D50W5

10 FUNKCIÍ

FEX47D54N4

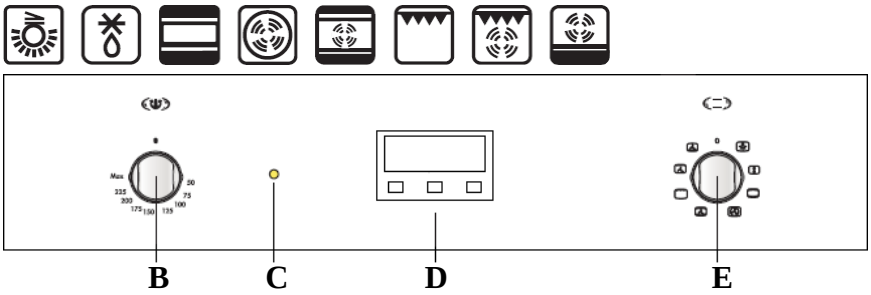

8 FUNKCIÍ

FEX9752XN5
FEX7752XS4
FEX07C52XS4

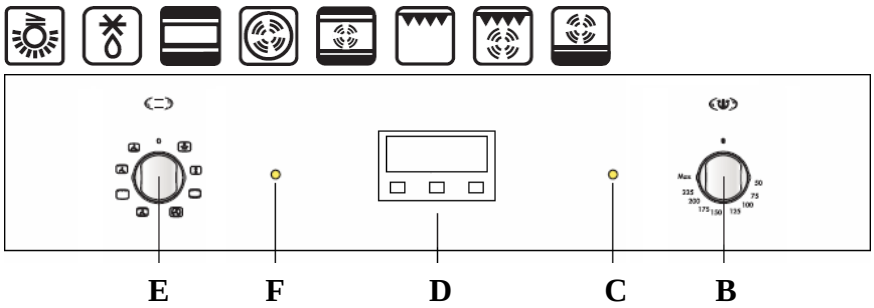

8 FUNKCIÍ

FEA2952XN

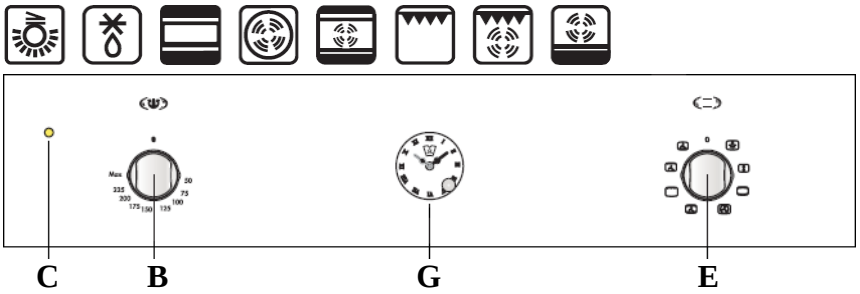

8 FUNKCIÍ

FRX404B...
FEA5704BR...

POPIS SPOTREBIČA

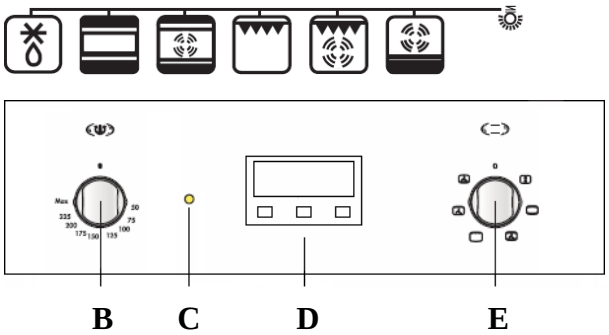

6 FUNKCIÍ

FEA2551X

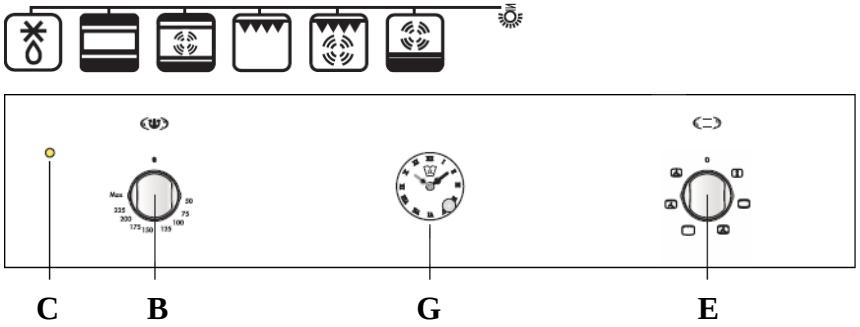

5 FUNKCIÍ

FRX460B...

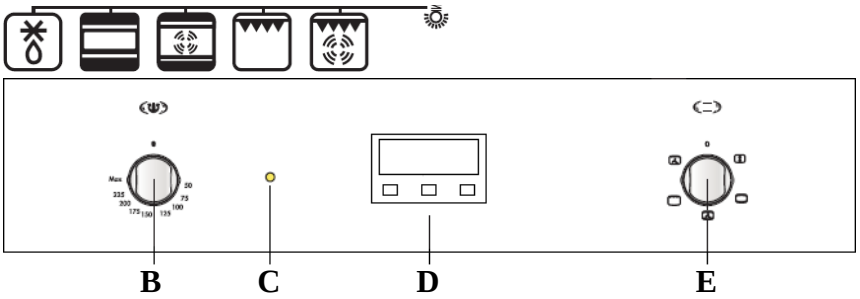

5 FUNKCIÍ

FEX07S59XS

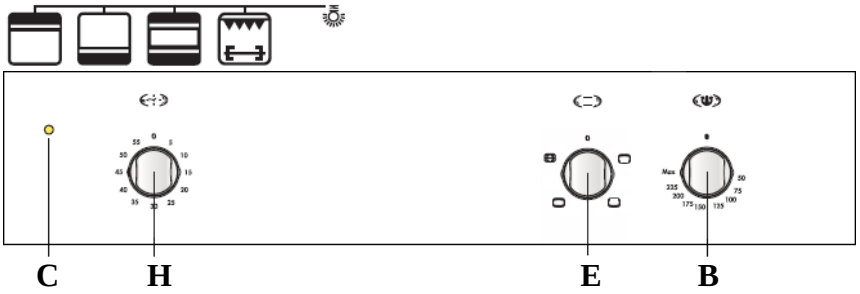

4 STATICKÁ

FRX47B...

A - Digitálny programátor TOUCH CONTROL
B - Ovládač termostatu rúry,
C - Kontrolka zapnutia termostatu
D - Digitálny programátor EASY TOUCH,
E - Volič funkcií rúry
F - Kontrolka zapnutia funkcií rúry, G - Elektromechanické hodiny
G - Elektromechanické hodiny
H - Mechanický časovač

POPIS SPOTREBIČA

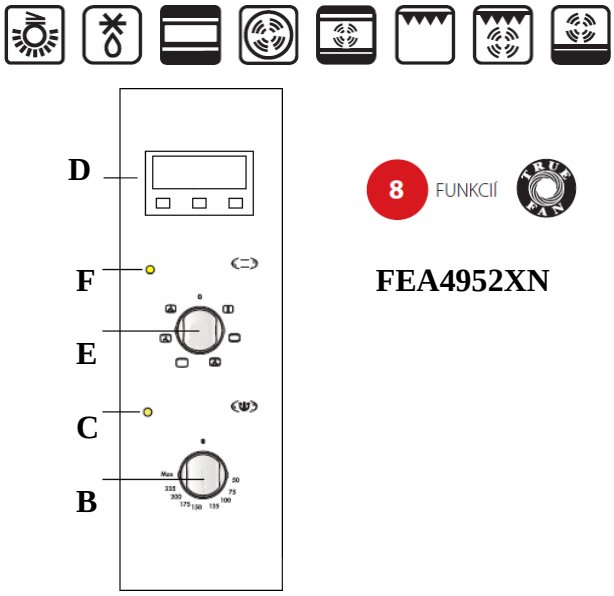

8 FUNKCIÍ

FEA4952XN

Horúci vzduch priamo vytváraný vnútorným ventilátorom v kombinácii so zadným kruhovým ohrevným telesom je rovnomerne distribuovaný vo vnútri rúry a zabezpečuje dokonalé pečenie.

- Rýchlejšie dosiahnutie nastavenej teploty.
- Praktickejšie pečenie viacerých jedál je možné dokonca až na troch úrovniach naraz, bez toho aby sa zmiešali ich chute a vône. Kompletnú večeru pripravíte za chvíľku.
- Úspornejšie využitie energie s menšími stratami tepla. Oproti teplote odporúčanej v receptoch môžete nastaviť teplotu o 20°C nižšiu.
- Jednoduchšie pečenie vďaka rovnomernému rozloženiu tepla vo vnútri rúry vám zabezpečí perfektný výsledok bez námahy. Ražeň už nie je viac potrebný, pretože horúci vzduch rovnomerne pôsobí na pripravované pokrmy a pečie ich rovnomerne.

AUTOMATICKÉ PROGRAMY

- Prihrievanie jedál
- Pečenie - pizza
- Pečenie – kura so zemiakmi
- Program na toustovanie

- Osvetlenie rúry
- Rýchle rozmrazovanie
- Rozmrazovanie
- Spodný ohrev
- Vrchný ohrev
- Vrchný a spodný ohrev
- Spodný ohrev s ventilátorom
- Vrchný a spodný ohrev s ventilátorom
- Kruhové teleso s ventilátorom
- Gril
- Gril s ventilátorom
- Gril s otočným ražňom
- Gratinovanie

POPIS SPOTREBIČA

DIGITÁLNY PROGRAMÁTOR TOUCH CONTROL

Rúra má k dispozícii dva bočné ovládacie panely, na ktorých sú dotykové tlačidla. Ak chcete spustiť jednotlivé funkcie stačí len umiestniť prst na jednotlivé symboly bez toho, aby ste ich museli stláčať.
V strede je umiestnený display s rôznymi funkciami, programami, časom, atď.

Nastavenie času

Keď zapojíte rúru k prívodu elektrickej energie, na displeji sa ukáže čas.
Ak chcete nastaviť čas na aktuálnu hodinu, postupujte nasledovným spôsobom:

- Dotknite sa symbolu na cca. 2 sekundy, pokiaľ nezačnú hodinové číslice blikať. Nastavte čas pomocou symbolov „+“ a „-“.

- Znovu sa dotknite symbolu , blikajú minútové číslice. Nastavte minúty pomocou symbolov „+“ a „-“.

- Opäť sa dotknite symbolu , čím potvrdíte nastavený čas.

Svetlo v rúre

Svetlo v rúre sa zapne tak, že sa dotknete buď symbolu alebo ktoréhokoľvek iného symbolu. Ak chcete svetlo vypnúť, dotknite sa symbolu . Inak sa svetlo vypne automaticky po cca. 30 sekundách.

Nastavenie kontrastu na displeji

Je možné nastaviť kontrast na displeji podľa uhla pohľadu a podľa vašich osobných nárokov. Postupujte nasledovným spôsobom:
- Dotknite sa súčasne symbolov „+“ a „-„ na 5 sekúnd. Na displeji sa zobrazia všetky symboly.
- Dotknite sa symbolov „+“ alebo „-„ podľa toho, či chcete zvýšiť, alebo znížiť kontrast na displeji.
- Keď nájdete ten správny kontrast, počkajte kým sa na displeji nezobrazí aktuálny čas a želaný kontrast sa automaticky uloží.

Toto nastavenie nie je možné pri zadaných programoch alebo ak sa na displeji objaví nápis END.

Zablokovanie tlačidiel

Zablokovanie tlačidiel je užitočné buď preto, aby sa zabránilo tomu, aby deti spustili rúru alebo aby nedošlo k zmene nastavených funkcií počas čistenia displeja.

Tlačidlá zablokujete/odblokujete tak, že sa na niekoľko sekúnd dotknete symbolu až kým sa neobjaví/nestratí symbol na displeji.

POPIS SPOTREBIČA

Poruchy

Ak sa na displeji objaví nápis **„ERR“** a ozve sa zvukový signál, znamená to, že fungovanie nie je v poriadku a je potrebné sa obrátiť na odbornú pomoc.

Šetrenie elektrickej energie

Automaticky systém šetrenia elektrickej energie sa aktivuje, ak naprogramovaná doba pečenia je väčšia ako 1 hodina (tak pre program pre dokončenie pečenia, ako aj pre začiatok a koniec pečenia). Tento systém zabezpečí vypnutie ohrevného telesa bez toho, aby sa tým znížila kvalita pečenia a tým je možné ušetriť energiu. Automatické spustenie tejto funkcie sa zobrazí na displeji pod nápisom **„Eco“**.

Prerušenie elektrickej energie

Ak sa elektrická energia preruší na menej oko 10 minút, rúra si obnoví všetky funkcie. Ak sa prúd preruší na viac ako 10 minút, po jeho obnovení sa displej vráti do pohotovostného režimu s vynulovanými hodinami. V tomto prípade bude treba nanovo nastaviť hodiny, funkciu pečenia a programovanie pečenia.

Pečenie bez programovania

Keď vložíte jedlo do rúry, zvoľte si dotykom vhodnú funkciu:

Displej automaticky navrhne teplotu pečenia, ktorú môžete upraviť po 5°C dotykom symbolov „+“ a „-„. Keď nastavíte teplotu, dotknite sa symbolu „štart/stop; na displeji sa zobrazí zvolená funkcia a teplota. Pečenie sa hneď začne. Teplotu môžete upravovať aj počas pečenia.

Kým rúra nedosiahne nastavenú teplotu, na displeji je zobrazený nápis **„Pre Heat“** a blikajúci symbol funkcie. Ak chcete ukončiť pečenie, dotknite sa symbolu **„start/stop**“; v opačnom prípade sa rúra automaticky vypne po uplynutí 199 minút.

Použitie zvukového časovača

Pri pečení bez programovania je možné nastaviť časovač. Po jeho odpočítaní sa ozve akusticky signál, ale pečenie sa nepreruší. Tento signál sa preruší po 30 sekundách alebo ak sa dotknete akéhokoľvek symbolu.

Pre nastavenie zvukového časovača postupujte nasledovne:

- Krátko sa dotknite symbolu , na displeji blikajú minúty.
- S použitím symbolov „+“ a „-„ nastavte požadovanú hodnotu (max 199 minút).
- Nastavená hodnota prestane blikať a čas sa začne odpočítavať po dotyku symbolu alebo automaticky po 20 sekundách.
- Zostávajúci čas sa zobrazuje na displeji.
- Ak chcete predčasne prerušiť odpočítavanie, dotnite sa symbolu .

Použitie programovania pre koniec pečenia

Je možné automaticky naprogramovať trvanie pečenia. Keď nastavíte funkciu pečenia a požadovanú teplotu (ako v predchádzajúcom bode „použitie bez programovania“), skôr ako programovanie potvrdíte symbolom „štart/stop“, postupujte nasledovným spôsobom:

- dotknite sa symbolu , na displeji bliká navrhnutá hodnota 60 minút
- navrhnutú hodnotu môžete predĺžiť alebo skrátiť s použitím symbolov „+“ a „-„ (max 199 minút)
- požadovanú hodnotu potvrďte dotykom symbolu **„start/stop“**
- na displeji sa objaví nápis **„cook time“** a zostávajúca doba pečenia **„end“**. Pečenie sa začne; displej striedavo zobrazí nastavenú teplotu a čas ukončenia pečenia.

Keď sa pečenie ukončí, rúra začne vydávať zvukové signály a na displeji sa objaví blikajúci symbol . Ak chcete vynulovať displej, na 1 sekundu sa dotknite symbolu „start/stop“. Rovnako môžete vynulovať pečenie aj pred uplynutím naprogramovaného času tak, že sa dotknete symbolu **„start/stop“**.

Použitie programovania pre trvanie a koniec pečenia

Týmto spôsobom je možné automaticky naprogramovať tak dĺžku pečenia, ako aj čas, keď sa pečenie má ukončiť. Keď nastavíte funkciu pečenia a požadovanú teplotu (Ako v predchádzajúcom bode „použitie bez programovania“), skôr ako programovanie potvrdíte symbolom **„start/stop“**, postupujte nasledovným spôsobom:

Nastavenie dĺžky pečenia

- dotknite sa symbolu , na displeji bliká navrhnutá hodnota 60 minút
- navrhnutú hodnotu môžete predĺžiť alebo skrátiť s použitím symbolov „+“ a „-„ (max 199 minút)
- požadovanú hodnotu potvrďte dotykom symbolu .

Nastavenie času pre ukončenie pečenia

- dotknite sa symbolu ; na displeji sa objaví blikajúca hodina, ktorá bude navrhnutá ako súčet aktuálnej hodiny a nastavenej dĺžky pečenia
- nastavte požadovanú hodinu ukončenia pečenia pomocou symbolov „+“ a „-„ a potvrďte ju dotykom na symbol .
- nastavte blikajúce minúty na požadovanú hodnotu pomocou symbolov „+“ a „-„ a potvrďte ju dotykom symbolu **„start/stop“**.

V tejto chvíli je rúra naprogramovaná na pečenie na nastavenú dobu a vypne sa v požadovaný čas. Kým sa pečenie nezačne, na displeji blikajú symboly a .

Keď sa pečenie začne, symboly prestanú blikať a zapne sa symbol **„Pre Heat“**. Počas pečenia sa na displeji strieda nastavená teplota s nastavenou hodinou ukončenia pečenia.

Príklad:

Ak ste naprogramovali pečenie o 9:00 hodine, ktoré má trvať 40 minút a má sa skončiť o 13:00, rúra sa automaticky zapne a dopečie o 13:00, kedy sa rúra automaticky vypne.

Po vypnutí rúry sa ozve zvukový signál a objaví sa blikajúci symbol . Ak chcete vynulovať displej, na 1 sekundu sa dotknite symbolu **„start/stop“**. Rovnako program môžete vynulovať aj pred uplynutím naprogramovaného času tak, že sa dotknete symbolu **„start/stop“**.

Automatické programy

KURČA

Táto funkcia umožňuje realizovať automaticky program pre pečenie kurčaťa nasledovným spôsobom:
- Nastavte pečenie podľa veľkosti kurčaťa, ktoré sa chystáte pripravovať tak, že sa dotknete okraja symbolu . Na displeji sa zobrazia tri rôzne možnosti pre veľkosť kurčaťa.
- Teplota navrhnutá pre tento program je 250°C. Môžete ju upraviť pomocou symbolov „+“ a „-„.
- Dotykom na symbol **„start/stop“** spustíte program.
- Rúra sa zapne a zohreje sa na nastavenú teplotu. V tejto fáze je na displeji zobrazovaná ikona **„Pre Heat“**
- Keď sa dosiahne nastavená teplota rúra pokračuje v pečení podľa nasledovnej tabuľky:

Čas (v min)	Malé kurča	Stredne veľké kurča	Veľké kurča
0	Vložte zemiaky	Vložte naraz kurča a zemiaky	
10	Ohlasovací signál: vložte kurča		Ohlasovací signál: obráťte kurča a zemiaky
25	Ohlasovací signál: obráťte kurča a zemiaky	Ohlasovací signál: obráťte kurča a zemiaky	Ohlasovací signál: obráťte kurča a zemiaky
45	Ohlasovací signál: obráťte kurča a zemiaky	Ohlasovací signál: obráťte kurča a zemiaky	
50			Ohlasovací signál: obráťte kurča a zemiaky
60	Ohlasovací signál: koniec pečenia	Ohlasovací signál: koniec pečenia	
70			Ohlasovací signál: koniec pečenia

POZOR: Teploty pečenia môžete nastaviť aj iným spôsobom podľa vlastných zvykov. Navrhnuté možnosti sa vzťahujú na štandardné kurčatá, ktoré dostať kúpiť v bežných supermarketoch. Po uplynutí automatického cyklu pečenia môžete pokračovať v príprave aj manuálnym spôsobom, aj s použitím inej funkcie.
Ak chcete vynulovať displej, na 1 sekundu sa dotknite symbolu „start/stop“. Rovnako program môžete vynulovať aj pred uplynutím naprogramovaného času tak, že sa dotknete symbolu „start/stop“.

ZOHRIEVANIE

Táto funkcia umožňuje udržiavať v teple už pripravené pokrmy pri teplote asi 80°C na dobu 1 hodiny. Po uplynutí tejto doby sa rúra automaticky vypne. Na spustenie tejto funkcie sa dotknite príslušného symbolu a potvrďte ju dotykom na symbol **„start/stop“**. Ak chcete vynulovať displej, na1 sekundu sa dotknite symbolu **„start/stop“**.
Rovnako program môžete vynulovať aj pred uplynutím naprogramovaného času tak, že sa dotknete symbolu **„start/stop“**.

PIZZA

Táto funkcia umožňuje zrealizovať automaticky program pre pečenie pizze. Na spustenie tejto funkcie sa dotknite príslušného symbolu. Rúra navrhne teplotu 250°C, ktorú treba potvrdiť dotykom na symbol **„start/stop“**. Až kým teplota nedosiahne nastavenú hodnotu, je v činnosti zadné ohrevné teleso a na displeji sa zobrazuje ikona **„Pre Heat**“.
Keď sa skončí predvyhrievacia fáza, rúra vydá zvukový signál, ktorým upozorní na to, že je možné vložiť pizzu do rúry.
Vtedy sa začne automaticky program na pečenie, ktorý trvá 25 minút pri teplote 200°C (je ľubovoľne upraviteľný), kedy je v činnosti horné a dolné ohrevné teleso. Po 18 minútach pečenia rúra vydá zvukový signál: pridajte mozzarellu. Po uplynutí 25 minút rúra vydá zvukový signál a vypne sa.
Ak chcete vynulovať displej, na 1 sekundu sa dotknite symbolu **„start/stop“**. Rovnako môžete program vynulovať aj pred uplynutím naprogramovaného času tak, že sa dotknete symbolu **„start/stop“**.

TOSTOVANIE

Táto funkcia umožňuje realizovať automaticky program pre tostovanie chleba nasledovným spôsobom:

- Nastavte požadovaný stupeň tostovania tak, že sa dotknete okraja symbolu
. Na displeji sa zobrazia tri rôzne možnosti pre tostovanie chleba.
- Dotykom na symbol „start/stop“ spustíte program.
- Po uplynutí času, ktorý závisí od zvoleného stupňa tostovania, vydá rúra zvukový signál, ktorým vám pripomenie, že je treba obrátiť chlieb.
- Po ukončení tostovania vydá rúra zvukový signál a vypne sa.

Program nastaví dĺžku tostovania podľa zvoleného stupňa tostovania ako je uvedená v nasledujúcej tabuľke:

Stupeň tostovania	Minúty
Nízky	4
Stredný	6
Vysoký	8

Ak chcete vynulovať displej, na 1 sekundu sa dotknite symbolu **„start/stop**“.
Rovnako program môžete vynulovať aj pred uplynutím naprogramovaného času tak, že sa dotknete symbolu **„start/stop“**.

POPIS SPOTREBIČA

Ovládanie rúry sa vykonáva cez dotykový ovládací panel. Ak chcete aktivovať jednotlivé funkcie, je postačujúce dotknúť sa prstom príslušného symbolu bez toho, aby ste ho museli stláčať. Na oboch stranách klávesnice sú displeje zobrazujúce čas a teplotu pečenia.

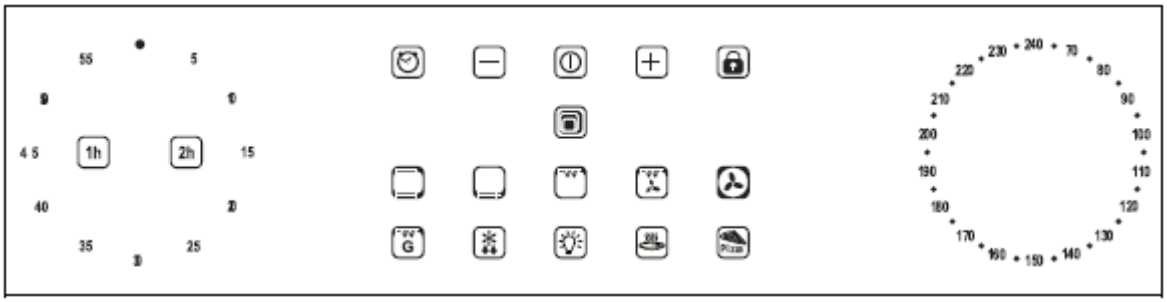

Po pripojení do siete, sa rúra nachádza v pohotovostnom režime, symbol sa zobrazí s podsvietením.

Aktivácia klávesnice

Pred zapnutím rúry musíte aktivovať ovládací panel dotykom symbolu . Ovládací panel zostáva aktívny po dobu 15 sekúnd, kedy je možné zapnutie rúry výberom požadovanej funkcie.

Symboly ovládacieho panela môžu byť podsvietené v troch režimoch:
Vypnuté podsvietenia = symbol nie je aktívny (nemožno ho aktivovať)
Mäkké svetlo = symbol je aktívny (možno ho aktivovať)
Jasné podsvietenie = je aktivovaná príslušná funkcia symbolu

Osvetlenie rúry

Osvetlenie rúry sa rozsvieti buď dotykom symbolu alebo dotykom akéhokoľvek iného symbolu. Ak chcete svetlo vypnúť, dotknite sa symbolu inak sa automaticky vypne asi po 30 sekundách.

Zablokovanie ovládania

Zablokovanie ovládacieho panelu je užitočné z toho dôvodu, aby sa zabránilo aktivácii rúry deťmi, aby sa zabránilo zmenám nastavenia, a pri čistení rúry. Zapnutie/vypnutie sa prevádza dotykom symbolu na niekoľko sekúnd, kým sa zapne / vypne uzamknutie rúry.

Šetrenie elektrickej energie

Úsporu energie systém automaticky aktivuje, keď naprogramované pečenie je dlhšie ako jedna hodina. Systém počas varenia na niekoľko minút vypne vyhrievacie telesá, bez toho aby to malo vplyv na kvalitu pečenia, čím šetrí energiu. Automatická aktivácia tejto funkcie je zobrazená blikaním ikony programu počas prevádzky.

POPIS SPOTREBIČA

Rúra umožňuje rôzne spôsoby pečenia
- Bez programovania
- S programovaním
- S automatickými programami

Pečenie bez programovania
Po vložení jedla do rúry vyberte požadovanú funkciu stlačením príslušného symbolu:

Na displeji sa zobrazí automaticky ponúkaná teplota pečenia, ktorá však môže byť upravená po 5 ° C dotykom symbolov "+" a "-". Výber, potvrďte dotykom symbolu , funkcia a zvolená teplota sa zobrazí na displeji. Pečenie začne ihneď. Počas pečenia môže byť teplota zmenená. Keď dosiahne rúra nastavenú teplotu, na displeji sa zobrazia blikajúce bodky medzi hodnotami. Zaznie zvukové upozornenie, dosiahnutej teploty. V tomto bode je teplota udržovaná automaticky. Pre ukončenie pečenia sa dotknite symbolu , inak sa rúra automaticky vypne po 199 minútach.

Pečenie s naprogramovaným ukončením
V tomto režime je automaticky naprogramované ukončenie pečenia. Po nastavení funkcie pečenia a požadovanej teploty (ako v odseku "používanie bez programovania"), postupujte podľa nasledujúcich pokynov:
- dotykom symbolu sa na displeji zobrazí blikajúca navrhovaná hodnota 45 minút
- dotykom symbolov "+" a "-" sa zvýši alebo zníži čas pečenia (max. 2 hodiny 55 minút)
- nastavenú hodnotu potvrďte stlačením symbolu .
- pečenie začne a na displeji sa zobrazí zostávajúca doba pečenia. Po dokončení pečenia, sa rúra automaticky vypne, zaznie zvuková signalizácia ukončenia a bliká symbol funkcie a symbol pohotovostného režimu. Ak chcete rúru opätovne použiť dotknite sa jedného z blikajúcich symbolov. Je možné ukončiť varenie pred koncom programu dotknutím sa symbolu .

Automatické programy

ZOHRIEVANIE

Táto funkcia umožňuje automaticky udržiavať teplotu hotového jedla okolo 80 ° C po dobu jednej hodiny. Po uplynutí tejto doby sa rúra automaticky vypne. Ak chcete zapnúť funkciu dotknite sa príslušného symbolu a potvrďte dotykom symbolu . Program môže byť ukončený aj pred uplynutím naprogramovaného času dotykom symbolu .

PIZZA

Táto funkcia umožňuje piecť v automatizovanom programe pre pečenie pizza. Ak chcete zapnúť funkciu dotknite sa príslušného symbolu. Rúra ponúkne teplotu 240 ° C (nastaviteľná). Dotykom symbolu sa potvrdí spustenie programu. Až kým teplota nedosiahne nastavenú hodnotu, je v činnosti zadné ohrevné teleso. Po predhriatí rúry sa ozve zvukový signál ktorý upozorní na to, že je možne pizzu vložiť do rúry. Po vložení začne program automatického pečenia, ktorý trvá 25 minút pri teplote 200 ° C (nastaviteľné podľa chuti), v činnosti je horné a dolné ohrevné teleso.
Po prvých 18 minútach pečenia rúra vydá zvukový signál: pridať mozzarellu. Po 25 minútach rúra upozorní zvukovým signálom na ukončenie pečenia a vypne sa. Program je možné ukončiť pred naprogramovaným koncom dotykom symbolu .

DIGITÁLNY PROGRAMÁTOR EASY TOUCH

Nastavenie aktuálnej hodiny

Keď pripojíte zariadenie na elektrickú sieť na displeji sa objavia blikajúce značky: čas „12:00“ a symbol . Dotykom na ktorýkoľvek zo symbolov (+, - alebo SELECT) sa ukáže symbol MAN a do 5 sekúnd je možné nastaviť čas stláčaním tlačidiel + alebo - .
Ďalšie úpravy nastavenia hodín môžete urobiť opakovaným Stláčaním povelu SELECT, až kým nebude blikať symbol a potom nastaviť hodinu podľa hore uvedeného postupu.

Všeobecné poznámky

- Ak nastavujete aktuálnu hodinu, kým je aktívne automatické programovanie, automatické programovanie sa vymaže.
- Je možné nastaviť intenzitu zvonenia tak, že budete opakovane stláčať tlačidlo SELECT, až kým nezaznie nastavený tón (**L1, L2** alebo **L3**) a stláčaním + alebo -.
- Ak nie je deaktivovaný zvukový signál, tak sa automaticky preruší po asi 7 minútach.
- Maximálny programovací čas je 23 hodín a 59 minút.
- V prípade výpadku elektrickej energie sa všetky naprogramované nastavenia vymažú; keď sa dodávka elektrickej energie obnoví, na displeji bude blikať čas 12:00. Na obnovu prevádzky zariadenia je potrebné znovu nastaviť aktuálny čas a prípadný program.

Zvukový časovač

Ak ho chcete použiť ako jednoduchý časovač, stlačte opakovane tlačidlo **SELECT**, až kým nezabliká symbol , nastavte želaný čas stláčaním tlačidiel + alebo -, po asi 5 sekundách prestane symbol blikať a čas sa začne odpočítavať; na úpravu nastaveného času alebo na jeho vynulovanie stláčajte tlačidlá + alebo -.
Po uplynutí nastaveného času deaktivujete zvukový signál stlačením ľubovoľného tlačidla. Maximálny nastaviteľný čas je 99 minút.

POPIS SPOTREBIČA

Nastavenie času pre ukončenie pečenia

Keď práve začínate piecť a chcete nastaviť dobu pečenia, postupujte nasledovne:
- dajte ingrediencie do formy a pomocou prepínača funkcií a termostatu si zvoľte želanú funkciu a teplotu
- opakovane stlačte symbol **SELECT**, až kým sa neobjaví blikajúci symbol . Do 5 sekúnd potom tlačidlami + alebo - nastavte dobu pečenia.

Po pár sekundách sa znovu objaví aktuálny čas a zostanú aktívne symboly a **AUTO**. Zvyšnú dobu pečenia môžete kontrolovať stláčaním tlačidla **SELECT**, až kým si nezvolíte symbol . Dobu pečenia môžete upraviť alebo vynulovať stláčaním tlačidla + alebo -. Keď doba pečenia uplynie, zaznie zvukový signál a rúra sa automaticky vypne, na displeji sa ukáže 0.00 a blikajúci symbol **MAN**. Zvukový signál deaktivujete stlačením ľubovoľného tlačidla; stlačením tlačidla **SELECT** prepnete programátor do manuálneho režimu, symbol **MAN** prestane blikať a znovu môžete používať rúru.

Nastavenie začiatku a konca pečenia

Keď chcete naprogramovať začiatok a dobu pečenia, postupujte nasledovným spôsobom:
- stlačte symbol **SELECT**, až kým sa neobjaví blikajúci symbol . Do 5 sekúnd potom tlačidlami + alebo - nastavte dobu pečenia.
- znovu stlačte tlačidlo **SELECT**, až kým si nezvolíte symbol , ktorým nastavíte koniec pečenia.
- dajte ingrediencie do formy a pomocou prepínača funkcií a termostatu si zvoľte želanú funkciu a teplotu.

Začiatok pečenia si zariadenie určí odpočítaním doby pečenia od konca pečenia. 5 sekúnd po tom, čo uvoľníte tlačidlá, sa znovu ukáže aktuálny čas a zostane aktívny symbol **AUTO** a pri začiatku pečenia sa aktivuje aj symbol .

Keď doba pečenia uplynie, zaznie zvukový signál a rúra sa automaticky vypne. Zvukový signál deaktivujete stlačením ľubovoľného tlačidla; stlačením tlačidla **SELECT** prepnete programátor do manuálneho režimu, symbol **MAN** prestane blikať a znovu môžete používať rúru. Pre vynulovanie programovania vynulujte dobu pečenia.

Bezpečnostný zámok

Tento elektronicky programátor má vo výbave funkciu, ktorá zablokuje rúru alebo nastavené programovanie. Zámok nefunguje pri aktívnom časovači.

Aktivácia: stlačením tlačidiel + po asi 5 sekúnd sa ukáže symbol .

Poznámky:
- ak je zablokovanie aktivované s displejom, ktorý ukazuje aktuálny čas a nie je nastavené žiadne programovanie (koniec pečenia alebo začiatok a koniec pečenia), rúra sa zablokuje.
- ak je zámok aktivovaný pri už zapnutej rúre alebo pri zvolenom programovaní (koniec pečenia alebo začiatok a koniec pečenia), zámok zabráni úprave programovania.

Deaktivácia: stlačením tlačidiel + po asi 5 sekúnd.

V prípade výpadku napätia a pri jeho obnovení bude zámok ešte aktívny.

POPIS SPOTREBIČA

FUNKCIA NAINŠTALOVANÝCH KOMPONENTOV

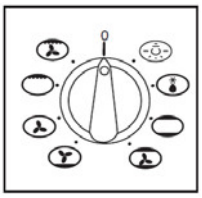

Volič funkcií rúry (počet funkcií podľa typu rúry)
Otáčaním prepínača vpravo alebo vľavo volíte funkcie pečenia.

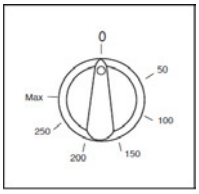

Termostat rúry
Otáčaním voliča termostatu smerom v pravo je možné voliť teplotu rúry v rozsahu 50°C až Max.

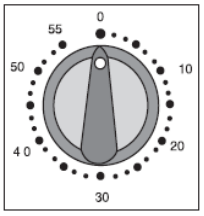

Počítadlo minút
Na uvedenie počítadla minút do chodu sa najprv musí natočiť signalizácia. Otočný gombík sa natočí na doraz v smere hodinových ručičiek; potom späť na požadovaný čas (max. 60 minút). Po uplynutí vopred nastaveného času sa spustí akustický signál. Počítadlo minút pri spustení akustického signálu nepreruší žiadnu funkciu rúry.

Nastavenie aktuálneho času

Stlačte ovládací gombík, až kým nezačne blikať a do 10 sekúnd nastavte čas otáčaním gombíka. Znovu stlačte ovládací gombík pre potvrdenie.

Všeobecné poznámky
• Ak nie je zvukový signál ručne deaktivovaný (podľa uvedených pokynov), signál sa ukončí po 1 minúte.
• Ak chcete zrušiť nastavenie, ktoré bol naprogramované, stlačte ovládací gombík asi po dobu 3 sekúnd, svetlá symbolov zhasnú.
• minimálny čas programovania je 2 minúty.
• Pri výpadku prúdu zostávajú naprogramované nastavenia v pamäti, pri obnovení prúdu bliká . Stlačte ovládací gombík pre zrušenie naprogramovaných nastavení a obnovte aktuálny čas.

Nastavenie počítadla minút s akustickým signálom (max. 180 minút)
Pre použitie ako jednoduchý bzučiak, stlačte ovládací gombík, kým nezačne blikať symbol . Do 10 sekúnd nastavte požadovaný čas otočením ovládacieho gombíka, následne sa objaví aktuálny čas a symbol zostane svietiť. Ak chcete previesť test uloženého nastavenia, stlačte ovládací gombík, až kým nebliká svetelný symbol . Ak chcete vypnúť zvukovú signalizáciu, stlačte ovládací gombík po dobu asi 3 sekúnd (symbol zhasne).

Nastavenie konca doby varenia (max. 15 hodín)

Ak chcete začať varenie okamžite a ukončiť varenie automaticky, postupujte nasledovne:

• vyberte požadovanú funkciu a teplotu prostredníctvom voličov funkcie a teploty;

• stlačte ovládací gombík, kým nezačne blikať symbol , otáčaním ovládacieho gombíka do 10 sekúnd nastavte koniec doby varenia;

• Potvrďte stlačením ovládacieho gombíka. Následne sa zobrazí aktuálny čas a symbol zostane svietiť.

Koniec doby varenia je možné skontrolovať stlačením ovládacieho gombíka, bliká symbol .

Po ukončení doby varenia, zaznie zvuková signalizácia a rúra sa automaticky vypne. Vypnúť signalizáciu je možné stlačením ovládacieho gombíka, symbol zhasne a nastavenie rúry sa vráti do manuálneho režimu.

Nastavenie začiatku a konca varenia

Ak chcete nastaviť čas pre začiatok a koniec varenia, postupujte nasledovne:

• vyberte požadovanú funkciu a teplotu prostredníctvom voličov funkcie a teploty;

• Stlačte ovládací gombík, kým nezačne blikať symbol , v priebehu 10 sekúnd nastavte otáčaním ovládacieho gombíka požadovaný čas pre začiatok varenia (maximálne 12 hodín od aktuálneho času);

• Stlačte ovládací gombík znova, kým nezačne blikať symbol , v priebehu 10 sekúnd nastavte otáčaním ovládacieho gombíka požadovaný čas ukončenia varenia, nastavené hodnoty potvrďte stlačením ovládacieho gombíka.

Zobrazí sa aktuálny čas a zostanú svietiť symboly a .

Ak chcete skontrolovať nastavenie pamäte, stlačte jeden krát ovládací gombík. Po začatí varenia, svietiaci symbol zhasne, na konci zaznie zvukové upozornenie a rúra sa automaticky vypne. Pre deaktiváciu zvukovej signalizácie, stlačte ovládací gombík, svietiaci symbol zhasne a rúra sa vráti do manuálneho režimu.

Maximálna dĺžka naprogramovaného času, tj celkový počet hodín odloženého zapnutia a doby varenia je 15 hodín (napr. nastavenie oneskorenia zapnutia je 12 hodín, maximálna doba varenia je 3 hodiny).

POKYNY PRE INŠTALÁCIU

Technické informácie

Úkony inštalácie a údržby uvedené v tejto časti môžu byť vykonane výhradne kvalifikovanými pracovníkmi. Výrobca nemôže byť zodpovedný za pripadne majetkove alebo osobne škody, ktoré vzniknú na základe nesprávneho inštalovania zariadenia.

• Po odstránení vonkajšieho obalu a obalov rôznych vnútorných elementov sa uistite, či zariadenie je kompletne. V prípade pochybnosti zariadenie nepoužívajte a obráťte sa na predajcu.
• Odstrániť špeciálnu ochrannú fóliu pokrývajúcu priehľadné dvierka rúry (ak je prítomná).
• Niektoré elementy sú namontovane do spotrebiča v ochrannej fólii. Tuto ochrannú fóliu treba odstrániť pred použitím spotrebiča. Odporúčame ochrannú fóliu prerezať na okrajoch žiletkou alebo hrotom špendlíka.
• Spotrebič nepremiestňujte ťahaním za držadlo dvierok.

Umiestnenie a upevnenie spotrebiča

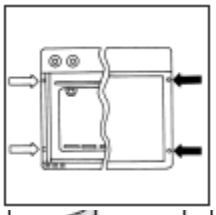

Rúru po umiestnení na základnú dosku zasunúť do príslušného otvoru v nábytku až na doraz bočných nosičov na nábytkové teleso. Ohľadne rozmerov rúry a inštalačného otvoru viď technické údaje.

• Otvoriť dvere, a rúru upevniť pomocou štyroch skrutiek do dreva, ktoré treba zaskrutkovať cez otvory na bočných nosičoch. Nasledovne na otvory umiestniť zaslepovacie zátky.

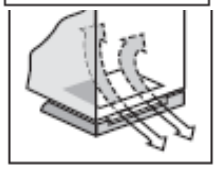

• Na sokli a základnej doske, na ktorej bude rúra nainštalovaná musia byť na zabezpečenie dostatočného nasávania a voľnej cirkulácie vzduchu okolo rúry vyfrézované otvory, ako je znázornené na obrázku. Pre zabezpečenie dostatočného prístupu vzduchu k spotrebiču vyberte zadnú stenu nábytkovej skrinky alebo vytvorte otvorenú časť.

•Takto sa dosiahne optimálna prevádzka a zamedzí sa vzniku škôd na nábytku.

UPOZORNENIE
• Zadná stena, ako aj priľahlý povrch a povrch okolo rúry musia byť odolne voči prehriatiu.
• Aby nedošlo k odlepeniu laminátu spájajúceho zariadenie s nábytkom, lep musí byť odolný voči teplote nad 90 °C.

POKYNY PRE INŠTALÁCIU

Elektrické zapojenie

Elektrické zapojenie musí vyhovovať požiadavkám noriem a platných predpisov.

Pred vykonaním pripojenia skontrolujte, či:
• Elektrická sieť a elektrická zásuvka znesie zaťaženie pri maximálnom výkone spotrebiča (pozri etiketu na spotrebiči).
• Zásuvka alebo sieť je správne uzemnená v súlade s normami a platnými predpismi. Výrobca nepreberá žiadnu zodpovednosť za nedodržanie týchto pokynov.

Prístroje sú opatrené trojvodičovým pripojovacím káblom a nastavené na prevádzku na jednofázový striedavý prúd o napätí 230 V - 50 Hz. Uzemňovací vodič kábla je žltozelenej farby.

Keď je spotrebič zapojený k elektrickej sieti prostredníctvom zásuvky:
• použite elektricky kábel, ak na ňom nie je vhodná zástrčka, použite normalizovanú zástrčku vhodnú pre zaťaženie uvedené na etikete spotrebiča. Zapojte vodiče, pričom dávajte pozor na dolu uvedené údaje a nechajte vodič uzemnenia dlhší ako vodiče fázy:

písmeno **L** (fáza) = hnedý vodič

písmeno **N** (neutrál) = bledomodrý vodič

symbol (uzemnenie) = zeleno-žltý vodič

• Prívodný elektricky kábel ma byť umiestnený tak, aby neprišiel do styku s predmetmi s teplotou nad 75 °C.
• Pri zapojení do zástrčky elektrickej siete nepoužívajte rozdvojky, adaptéry alebo predlžovačky, pretože by mohli spôsobiť skrat alebo vyvolať nebezpečne prehriatie.
• Spotrebič musí byť umiestnený tak, aby bola zástrčka prístupná.

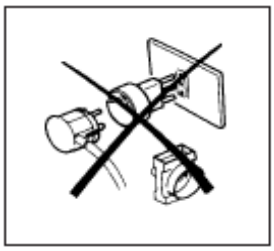

Keď je spotrebič napojený priamo elektrickú sieť:
• Medzi spotrebič a sieť namontujte dvojpólový vypínač, vhodný pre zaťaženie spotrebiča, s minimálnou vzdialenosťou kontaktov 3 mm. Nezabudnite, že vodič uzemnenia nesmie byť prerušený vypínačom.

V prípadoch, ak sa bude inštalovať aj platňa s elektrickými varnými zónami, alebo inými ohrievacími prvkami, musí byť pripojenie platne a pripojenie rúry na elektrickú sieť z elektrických dôvodov, ale aj na uľahčenie prípadného vytiahnutia rúry riešené samostatne.

INFORMÁCIE PRE SPOTREBITEĽA

Všeobecné informácie

Aby sa predišlo nadmernému prehriatiu rúry, zariadenie je vybavene bezpečnostným termostatom, ktorý sa zapne v prípade nesprávneho používania rúry alebo v prípade poruchy komponentov. Ak sa bezpečnostný termostat aktivoval v dôsledku nesprávneho použitia, stačí počkať kým rúra vychladne a následne ju možno ďalej používať. Ak sa bezpečnostný termostat aktivoval z dôvodu chybných komponentov rúry, **poruchu sa nesnažte odstrániť sami, ale zariadenie vypnite a skontaktujte sa s najbližším servisným strediskom.**

Modely sú vybavene ochladzujúcim, tangenciálnym ventilátorom, ktorého úlohou je ochladzovanie riadiaceho panelu, ovládačov, úchytky dvierok rúry a elektrických komponentov.

Zásady bezpečnosti

• Počas pečenia nenechávajte rúru bez dozoru.
• Dvierka rúry pri otváraní uchopte vždy v strednej časti držiaka.
• Neznepokojujte sa, ak sa počas pečenia na dvierkach a na vnútorných stenách rúry skvapaľňuje para.
• Tato skutočnosť nemá vplyv na funkčnosť rúry.
• Pri otváraní dvierok rúry dávajte pozor na vystupujúcu horúcu paru.
• Pri vkladaní alebo vyberaní nádob z rúry používajte rukavice.
• Pri vkladaní alebo pri vyberaní pokrmov z rúry dávajte pozor, aby sa na dno rúry nevyliala šťava (zahriate oleje a tuky sú ľahko zápalne).
• Používajte nádoby odolne voči teplotám uvedených na ovládači termostatu.
• Aby ste predišli negatívnym následkom, pri pečeni nedávajte na dno rúry alebo plechu hliníkovú fóliu alebo iný materiál.
• Na zachytávanie šťavy, ktorá vzniká pri pečeni masa, používajte vždy pekáč.
• Po použití spotrebiča skontrolujte, či všetky ovládače sú v polohe „vypnute“.
• POZOR!!! Počas a po použití sklo dvierok rúry a okolité časti môžu byť veľmi horúce, preto by sa deti nemali zdržiavať v blízkosti spotrebiča.

DOLEŽITE UPOZORNENIE!!! Počas používania rúry na pečenie a grilovanie musia byť dvierka zatvorene.

Čo robiť pri prvom použití rúry

Skontrolujte, či programovanie pečenia je v polohe manuálneho režimu. Aby ste odstránili charakteristickú vôňu, ktorú ma izolácia zo sklenej vaty, ohrievajte prázdnu rúru so zavretými dvierkami na maximálnej teplote približne hodinu. Počas tohto úkonu nezostávajte v miestnosti a zabezpečte jej vetranie.
Potom rúru nechajte vychladnúť a vnútorný priestor umyte teplou vodou s pridaním jemného čistiaceho prostriedku. Pred prvým použitím je potrebne umyť tiež doplnkové príslušenstvo (gril, ražeň, plech...)

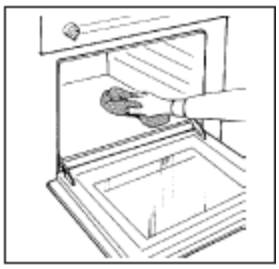

ČISTENIE A ÚDRŽBA

Pred začatím akéhokoľvek úkonu čistenia alebo údržby odpojte spotrebič od elektrickej siete.
Poznámka: Pri čistení nepoužívajte zariadenia, ktoré čistia použitím prúdu pary..

Vonkajšie časti
Všetky časti rúry (smaltovane alebo farbene, oceľové, sklenené) treba často umývať teplou vodou s prídavkom čistiaceho prostriedku, potom opláchnuť a utrieť dosucha mäkkou handričkou.
Umývane časti nesmú byť horúce. Nikdy nepoužívajte abrazívne špongie a čistiace prostriedky, ani aromatické, či alifatické rozpúšťadla na odstránenie škvŕn alebo zvyškov nálepiek z farbených alebo nerezových plôch. Nedovoľte, aby ocot, káva, mlieko, slaná voda, citrónová alebo paradajková šťava ostali dlhy čas na povrchu**.**

Vnútorné časti rúry na pečenie
Odporúčame Vám vyčistiť rúru po každom použití, aby sa odstránili zvyšky jedál, ktoré by sa pri nasledujúcom použití rúry pripiekli alebo by mohli zanechať neodstrániteľne škvrny a nepríjemný zápach. Rúru umyte vodou s prídavkom saponátu, kým je ešte mierne tepla.
Aby sa dlho zachoval lesk smaltovaných časti, umývajte ich teplou vodou so saponátom, nezabudnite ich dôkladne opláchnuť a utrieť. Neumývajte ich, keď sú ešte horúce a nikdy nepoužívajte abrazívne špongie alebo čistiace prášky.

Nedovoľte, aby ocot, káva, mlieko, slaná voda, citrónová alebo paradajková šťava ostali dlhy čas na smaltovanom povrchu. Vždy umyte aj použite príslušenstvo.

Na elektrické ohrevne články a sondu termostatu nepoužívajte sprej ani prostriedky na umývanie obsahujúce kyseliny (skontrolujte na etikete používaného prostriedku). Výrobca nenesie zodpovednosť za pripadne škody spôsobene nesprávnym čistením.

Ochranný filter ventilátora (na objednávku)

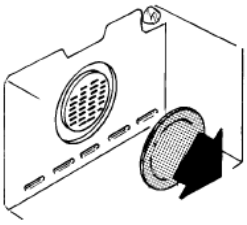

V priebehu úpravy mäsa je možné na ochranu ventilátora nadmernému vplyvu mastných výparov použiť filter, ktorý nie je súčasťou dodávky ale je ho možné doobjednať. Po ukončení pečenia treba filter vybrať a umyť. Pri vkladaní filtra tento vložiť na zadnú stenu tak, aby sadol na obežné koleso ventilátora a vyčnievajúcu spojku stlačiť smerom nadol. Pri vyberaní vykonať tento postup v opačnom poradí.

POZOR: Filter sa nesmie použiť pri príprave iných potravín.

Rúry s možnosťou vyberania grilovacieho prvku za účelom čistenia – nie u všetkých modelov.

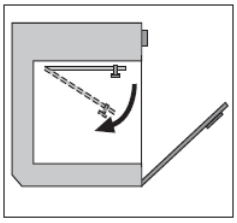

1 Pozor: skontrolujte, či sú všetky ovládacie prvky prepnuté do polohy “OFF” a vyčkajte kým sa grilovací prvok ochladí.
2 Počas uvoľňovania ručnej skrutky, ktorou je prvok upevnený, podoprite grilovací element.

3 Spustite opatrne prednú stranu grilovacieho prvku až do dosiahnutia spodnej polohy.
4 Počas čistenia nevystavujte grilovací prvok mechanickému namáhaniu.
5 Po uskutočnenom čistení odstráňte starostlivo chemický prostriedok použitý na čistenie ako aj vodu.
6 Prednú stranu grilovacieho prvku umiestnite do správnej polohy a prvok upevnite pomocou ručnej skrutky.

NIKDY NEPOUŽÍVAJTE RÚRU S VYSADENÝM GRILOVACÍM PRVKOM

Čistenie dvierok rúry.
Vnútorné sklo dvierok je možné na čistenie ľahko vybrať. Na odmontovanie uvoľnite pomocou mince alebo skrutkovača obidve skrutky, ktorými je sklo pripevnené

Vysadenie a nasadenie krídla dvierok

Vysadenie dvierok

1. Dvierka celkom otvoriť
2. Palcom a ukazovákom nadvihnúť kolík držiaku závesu a pánty vytočiť smerom von na doraz (obr. A)
3. Dvierka otáčať smerom do polohy zavreté až sa uvoľnia z pántov. Takto sa pružiny závesov odistia. Pokračovaním pohybu smerom k uzavretiu sa dvierka uvoľnia zo závesov. (sekvencia 1, 2, 3 z obr. B).

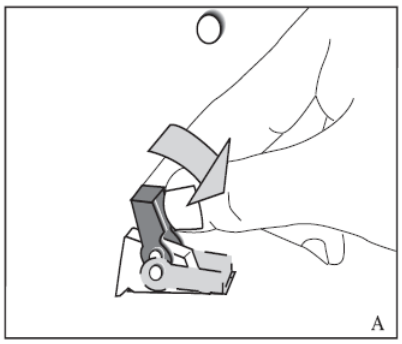

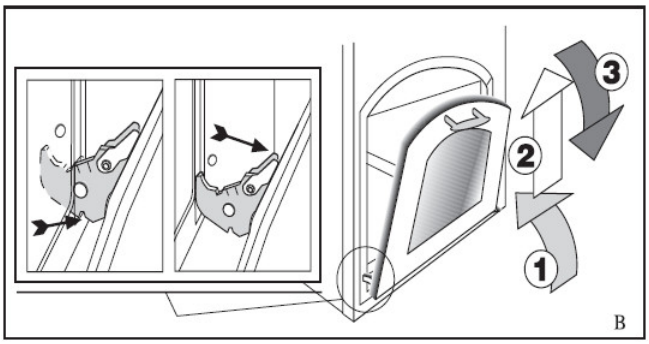

Zavesenie dvierok.

1.Dvierka nasadiť a závesy zahákovať do drážok na prednej strane telesa.
2.Po dosiahnutí správnej polohy dvierka úplne otvoriť, západky pružín pevne stlačiť a otáčať ich v smere k rúre.
3.Dvierka ešte raz zatvoriť a preskúšať ich funkčnosť.

Rúry s modelovým označením FEX...

Pre jednoduchšie čistenie je možne vyňať vnútorné sklo z dvierok rúry.
Pred demontážou skla je potrebné odstrániť plastové ukončenia osadenia skiel (Obr.C).
Sklo sa vyberá vysunutím v osi uloženia, **nevyklápať** (Obr.D).
Po spätnej montáži skla skontrolovať správnosť uloženia.

ČISTENIE A ÚDRŽBA

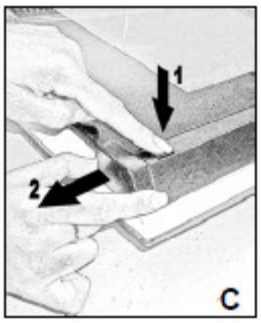

Symbol OK zobrazený na skle orientovať v pravo dolu.

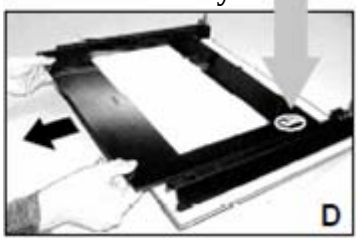

Pri manipulácii zo sklom je nutné z dôvodu bezpečnosti zvýšiť pozornosť. V prípade poškodenia sa sklo rozbije na malé kúsky, ktoré nemajú ostré hrany a nie sú nebezpečné Nevystavujte sklo dvierok tepelným šokom, nezačínajte čistiť rúru keď je sklo horúce.

Tesnenie na prednej časti rúry na pečenie

Tesnenie na prednej časti rúry zabezpečuje nepriepustnosť a tým zaručuje správnu činnosť rúry. Odporúčame Vám, aby ste pri jeho čistení nepoužívali abrazívne prostriedky a pravidelne kontrolovali jeho stav.

Ak tesniaca vložka stvrdla a zosušila sa alebo je poškodená, obráťte sa na najbližšie servisne stredisko a rúru nepoužívajte, kým tesnenie nebude opravene.

Výmena žiarovky osvetlenia rúry

POZOR!! Pred výmenou žiarovky odpojte spotrebič od elektrickej siete.

Vyberte vytočením sklené ochranné tienidlo a vymeňte žiarovku za inú, ktorá je odolná voči pôsobeniu vysokej teploty a zodpovedá nasledovným parametrom: 240 V - 50 Hz - E 14, 300°C.

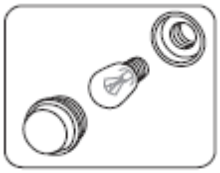

• Pre sprístupnenie ostatných elektrických komponentov je nevyhnutne vybrať rúru z kuchynského nábytku. Vybratím rúry získate priamy prístup ku krytom.

• V prípade výmeny prívodného kábla musí zostať vodič uzemnenia dlhší ako fázové vodiče, okrem toho dodržujte pokyny v odstavci „Elektrické pripojenie k sieti“.

• Snímte zadný ochranný kryt, aby ste získali prístup k motoru ventilátora, ohrevným telesám, termostatu a držiaku lampičky.

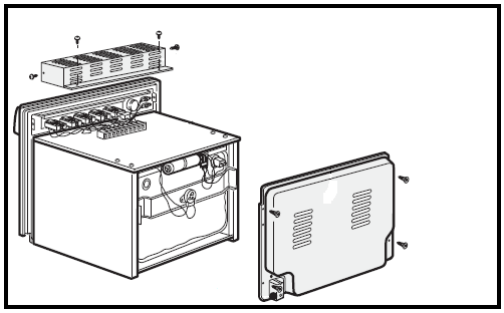

TECHNICKÉ ÚDAJE

Model	Príkon				Max. hlučnosť/akustický výkon Lwa*...[db(A)/1pW]
	Gril	Horné ohrevné teleso	Spodné ohrevné teleso	Zadné kruhové ohrevné teleso	
FEX65D53XN5, FEX27D50XN5, FEX47D50..., FEX47D54N4, FEX9752XN5, FEX7752XS4, FEX07C52XS4, FRX404B..., FEA5704B...	1800W	800W	1000W	2100W	55db(A)
FRX460B..., FRX47B...	1800W	800W	1000W	/	55db(A)
FEX07S59XS	1200W	1200W	1000W	/	55db(A)
FEA2551X	1400W	600W	800	/	55db(A)
FEA2952XN, FEA4952XN	2400W	1100W	1500W	2600W	55db(A)

MONTÁŽNE SCHÉMY

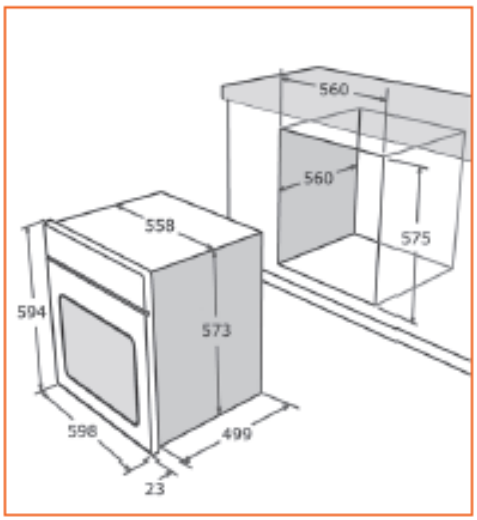

FEX65D53XN5, FEX27D50XN5, FEX47D50..., FEX47D54N4, FEX9752XN5, FEX7752XS4, FEX07C52XS4, FEX07S59XS, FRX404B..., FRX460B..., FRX47B...,

FEA2952XN

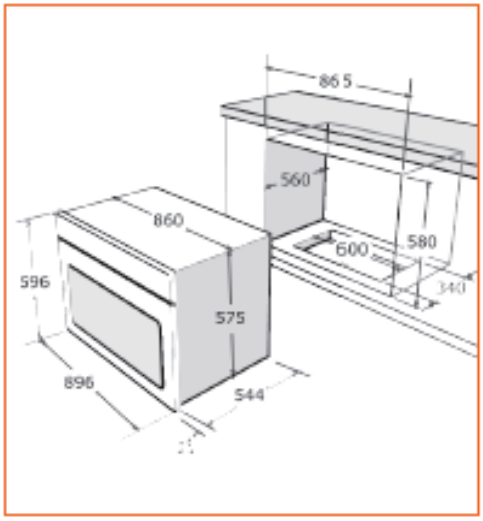

FEA5704B...

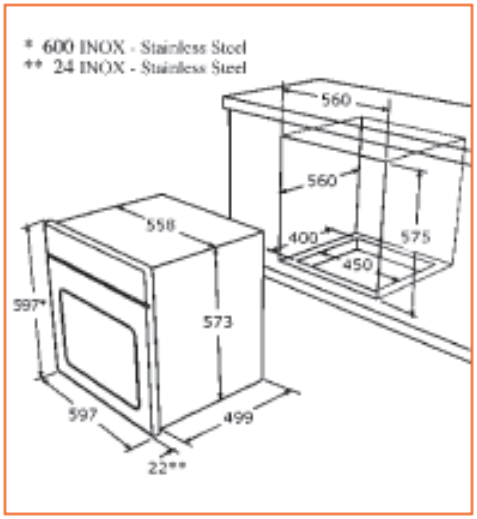

FEA2551X

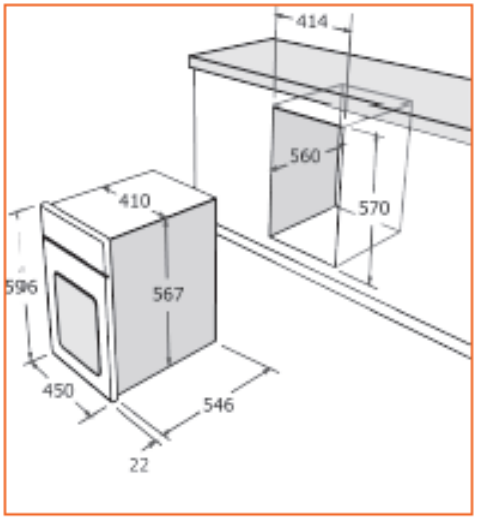

FEA4952XN

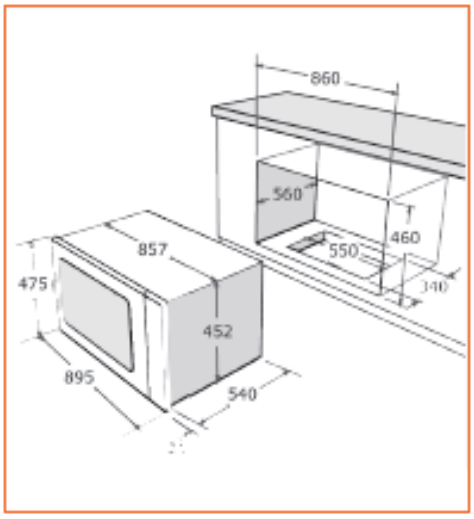

SK

2010_01_SK

CS COMPANY, s.r.o.
Levická 1736/16
949 01 Nitra
Tel.: 037 642 59 74 - 5
www.nardi.sk