План газопровода низкого давления (1:500)

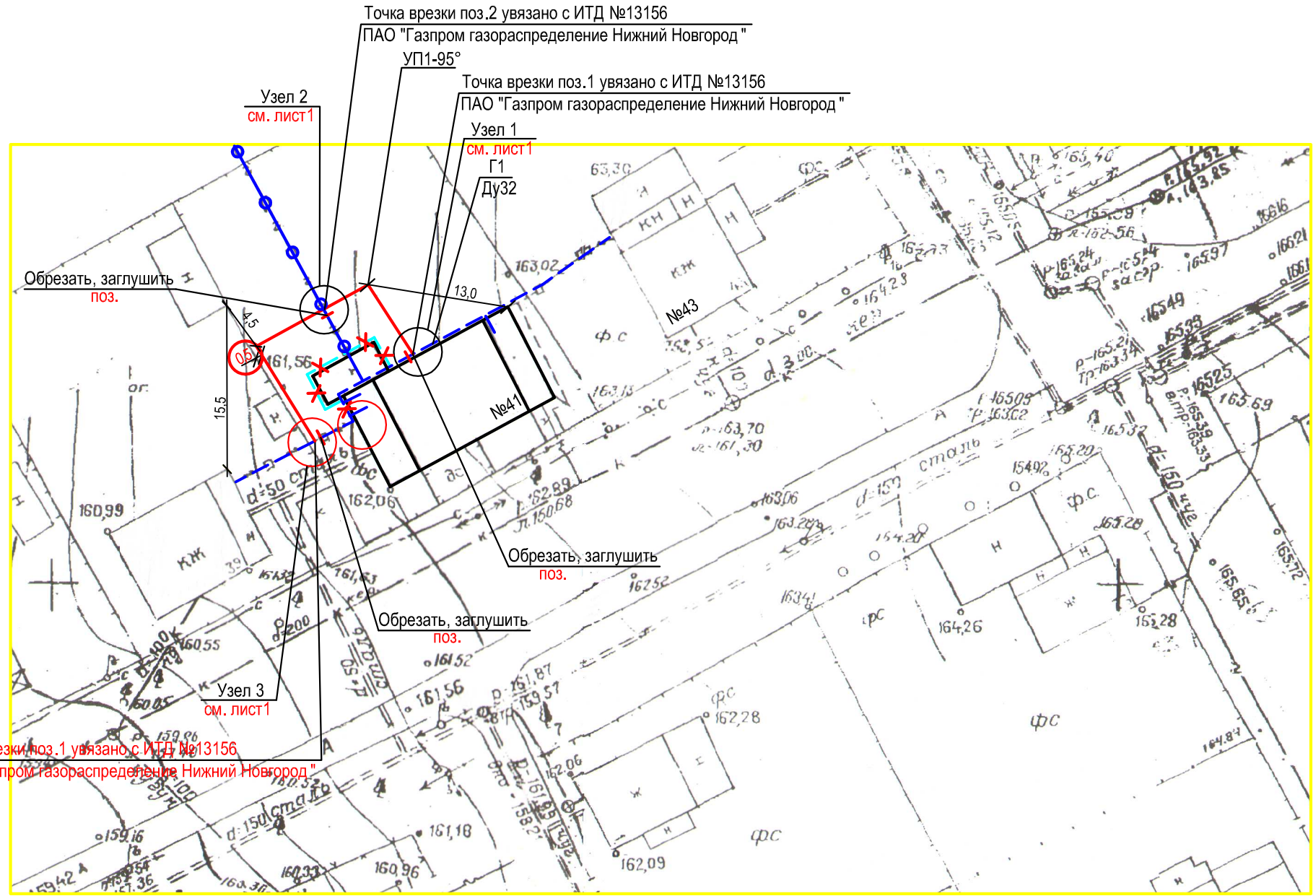

Узел 2

Крепление газопровода на стойке
(скользящая опора)

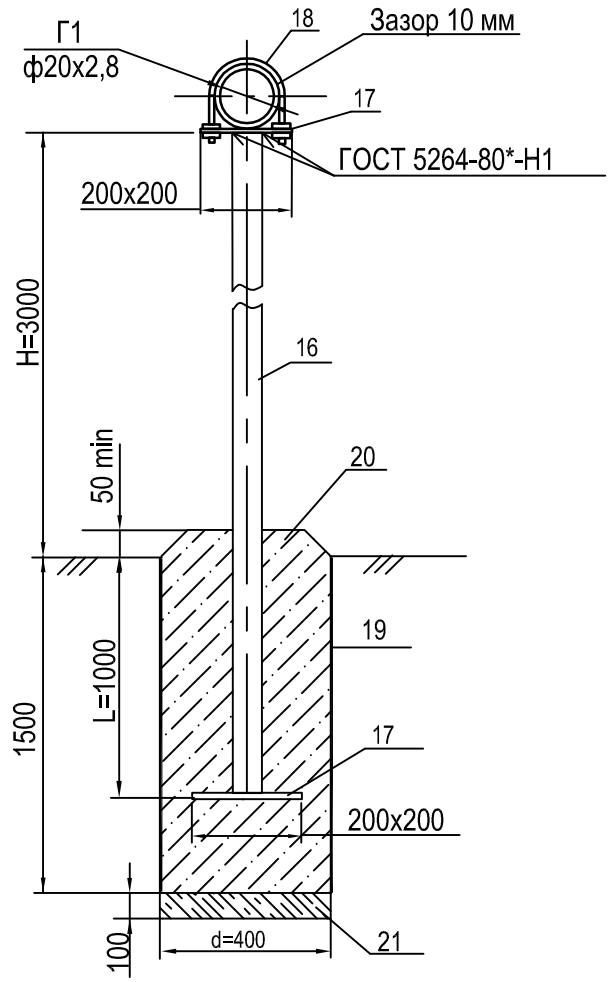

Примечания:

1. Расстояние в плане по горизонтали от проектируемого газопровода низкого давления до фундаментов зданий, сооружений, инженерных коммуникаций даны "в свету".
2. При пересечении газопроводом линий электропередач отключающие устройства предусмотрены вне охранной зоны ЛЭП, а именно: для линий напряжением до 1 кВ - 2,0 м.
3. Прокладку настенного газопровода при условии сближения и пересечения незащищенных электропроводов и кабелей ВЛ до 1кВ выполнить с соблюдением требований правил ПУЭ ,расстояние между ними должно быть:
   - при пересечении - не менее 100 мм;
   - при параллельной прокладке - не менее 400 мм.

Ввод электроосвещения в дом перенести на расстояние не менее 1,0 м от проектируемого газопровода.

Граница земельного участка ж.д. №41 по ул.Полярная

Изм.	Кол.уч.	Лист	№док.	Подп.	Дата	вх.2.16		
Разработал		Максимчук			03.16	Внутренние устройства	Стадия	Лист	Листов
							Р	4	
ГИП		Крупкина			03.16	План ж.д.№165 по ул. Ванеева (1:100) с газовой разводкой. Узел 2.	ООО "Нижегородоблгаз Сервис" Проектный отдел		
Проверил		Крупкина			03.16				
Н.контр.		Саевская			03.16				

Инв.№подл.	Подпись и дата	В зам.инв.№
45/16 НС		

Формат А3