ТЕХНИЧЕСКОЕ ЗАДАНИЕ К ДОГОВОРУ ПОДРЯДА №

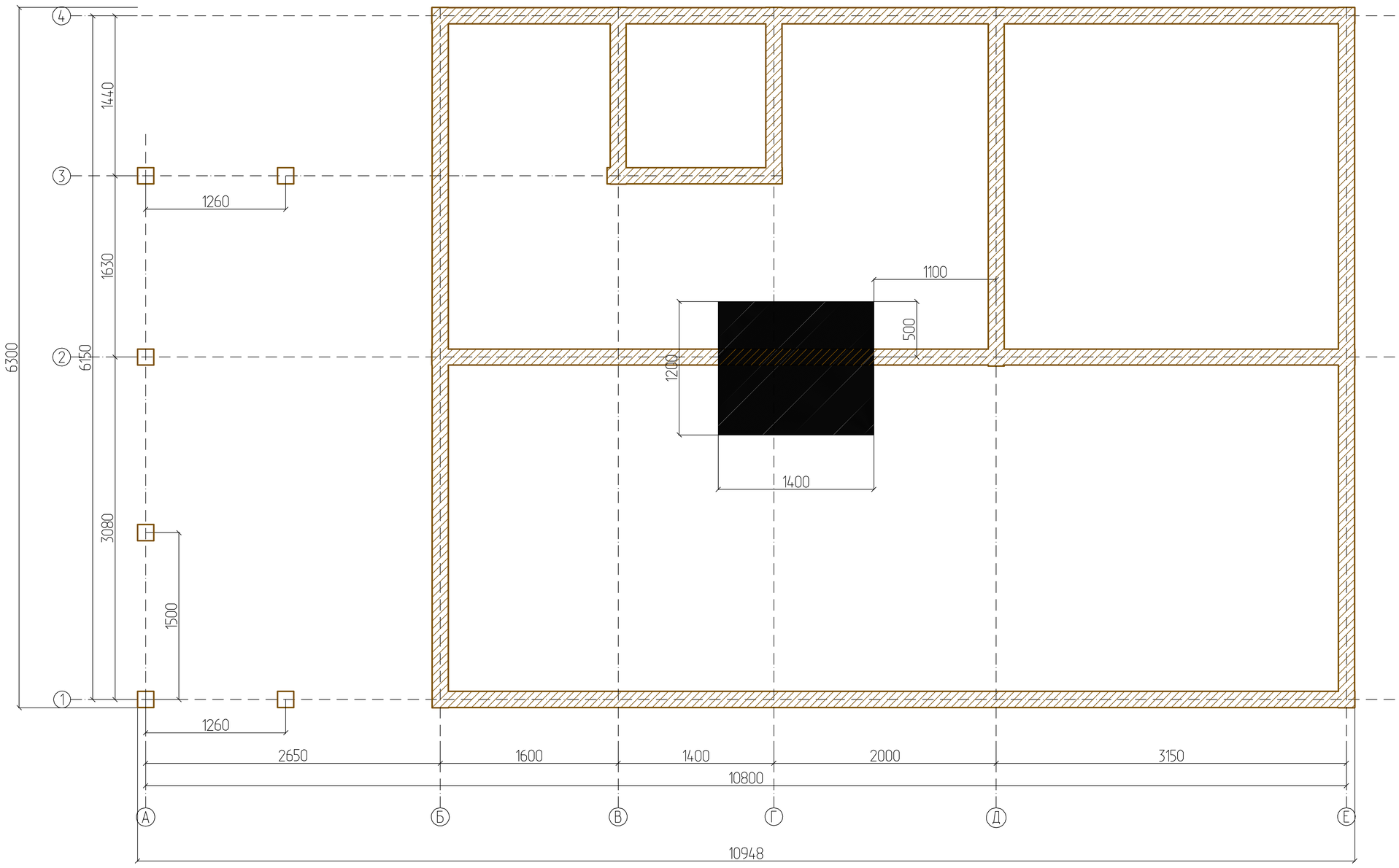
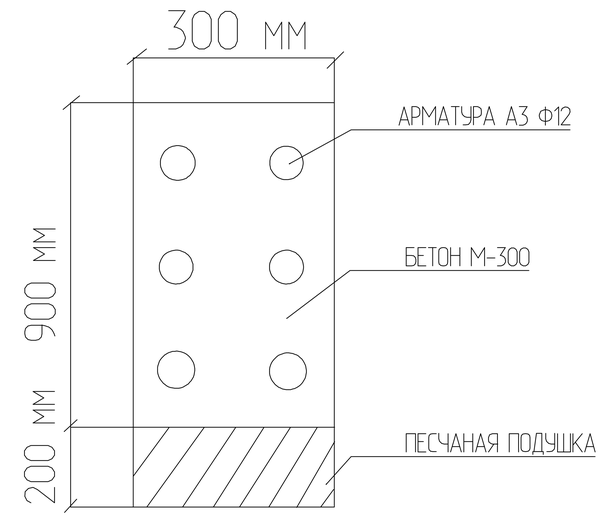
РАЗРЕЗ ЛЕНТЫ