Схема расположения фундаментов

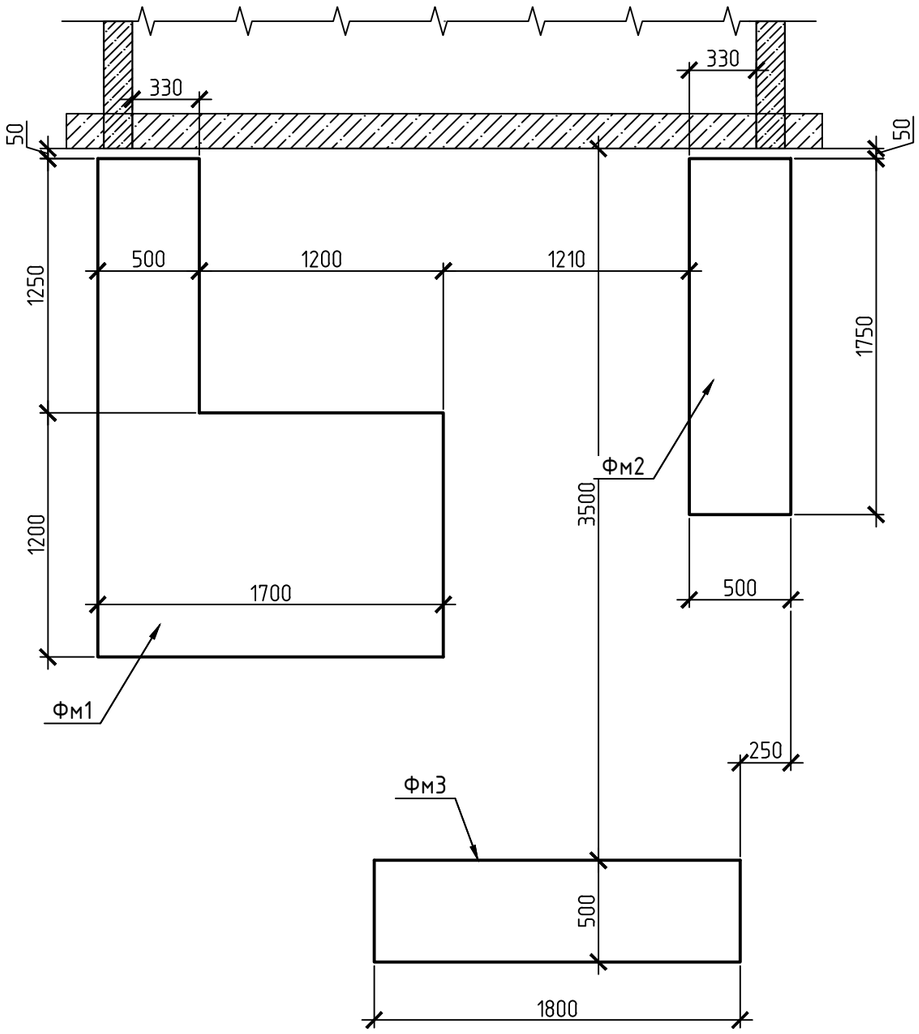

Фундамент Фм1 (армирование)

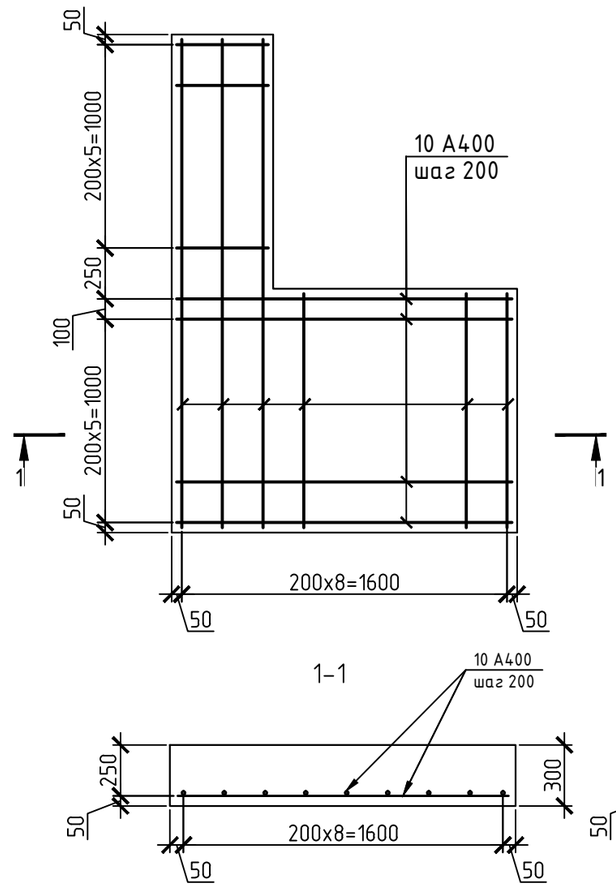

Фундамент Фм2 (армирование)

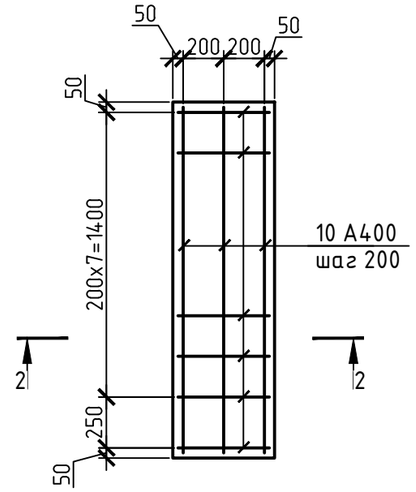

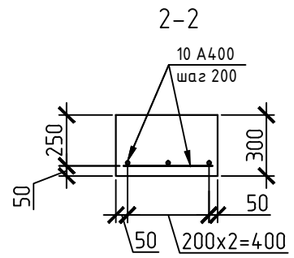

1. Общие указания см. общие данные.
2. Габариты фундамента Фм1 уточняются при выборе подъемника для МГН.
3. Под подошвой фундамента грунт уплотнить щебнем и проложить пленку ПВХ.

Спецификация элементов фундаментов

Марка поз.	Обозначение	Наименование	Кол.	Масса ед,кг	Примеч.
Фм1		Фундамент Фм1			
		Ф10 А400 ГОСТ5781-82* мп	27	0.617	16.7 кг
		Бетон В15	0.81	куб.м	
Фм2		Фундамент Фм2			
		Ф10 А400 ГОСТ5781-82* мп	9	0.617	5.6 кг
		Бетон В15	0.27	куб.м	
Фм3		Фундамент Фм3			
		Бетон В15	0.27	куб.м	

Изм.	Кол.уч.	Лист	N док.	Подп.	Дата	21/09-17-АС			
						Капитальный ремонт помещения для размещения структурного подразделения поликлиники - кабинета врача общей практики			
							Стадия	Лист	Листов
ГИП		Кабанов					П	2	
Исполнил		Пыхонин							
Н. контроль		Кабанов				Схема расположения фундаментов.	ООО "АСП-ПРОЕКТ"		

Копировал А3