Рама Рм1

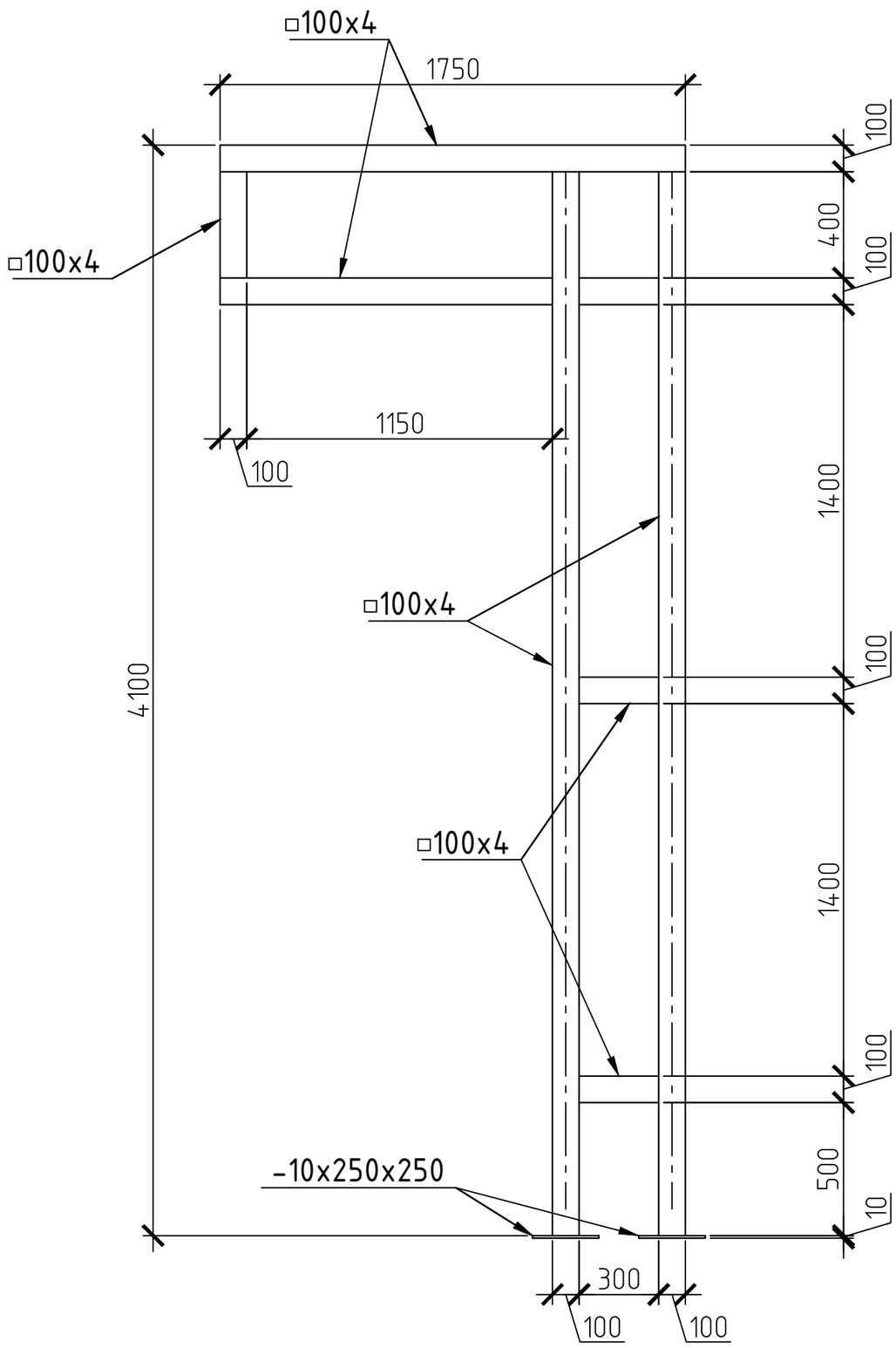

Косоур Лк1

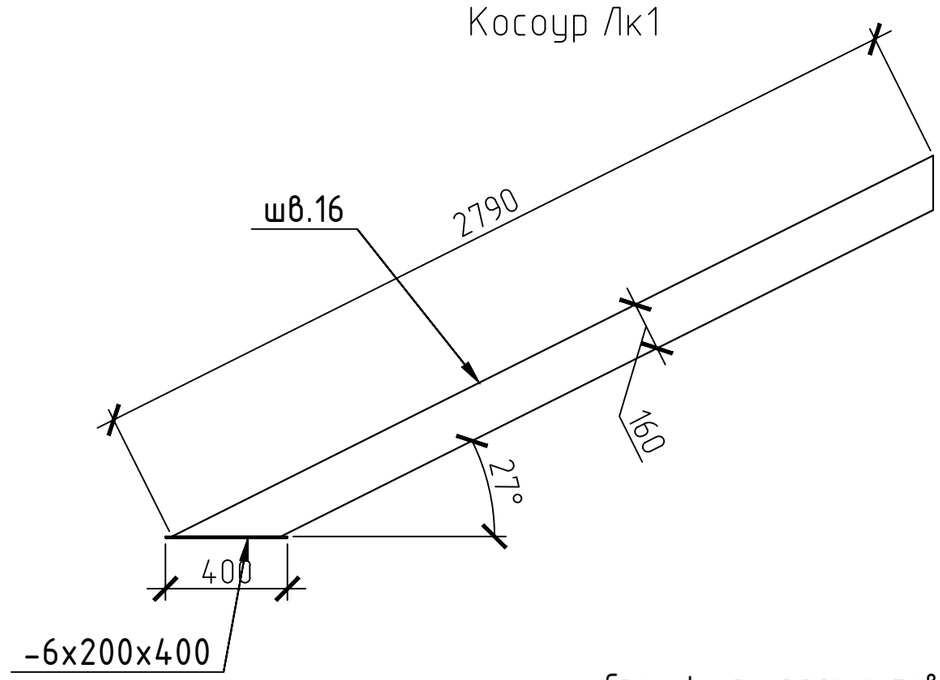

Спецификация элементов

Марка поз.	Обозначение	Наименование	Кол.	Масса ед,кг	Примеч.
		Косоур Лк1			
		[16 ГОСТ8240-86 L=2790	1	39.6	
		лист 6х200 ГОСТ19903-77 L=400	1	3.8	
		Рама Рм1	2		
		тр. кв. 100х4 ГОСТ30245-2003 L=мп	12.7	11.73	149.0 кг
		лист 10х250 ГОСТ19903-77 L=250	2	4.9	

Изм.	Кол.уч.	Лист	№ док.	Подп.	Дата	21/09-17-АС			
						Капитальный ремонт помещения для размещения структурного подразделения поликлиники - кабинета врача общей практики			
							Стадия	Лист	Листов
ГИП		Кабанов					П	6	
Исполнил		Пыхонин							
						Рама Рм1. Косоур Лк1	ООО "АСП-ПРОЕКТ"		
Н. контроль		Кабанов							

Копировал

А3