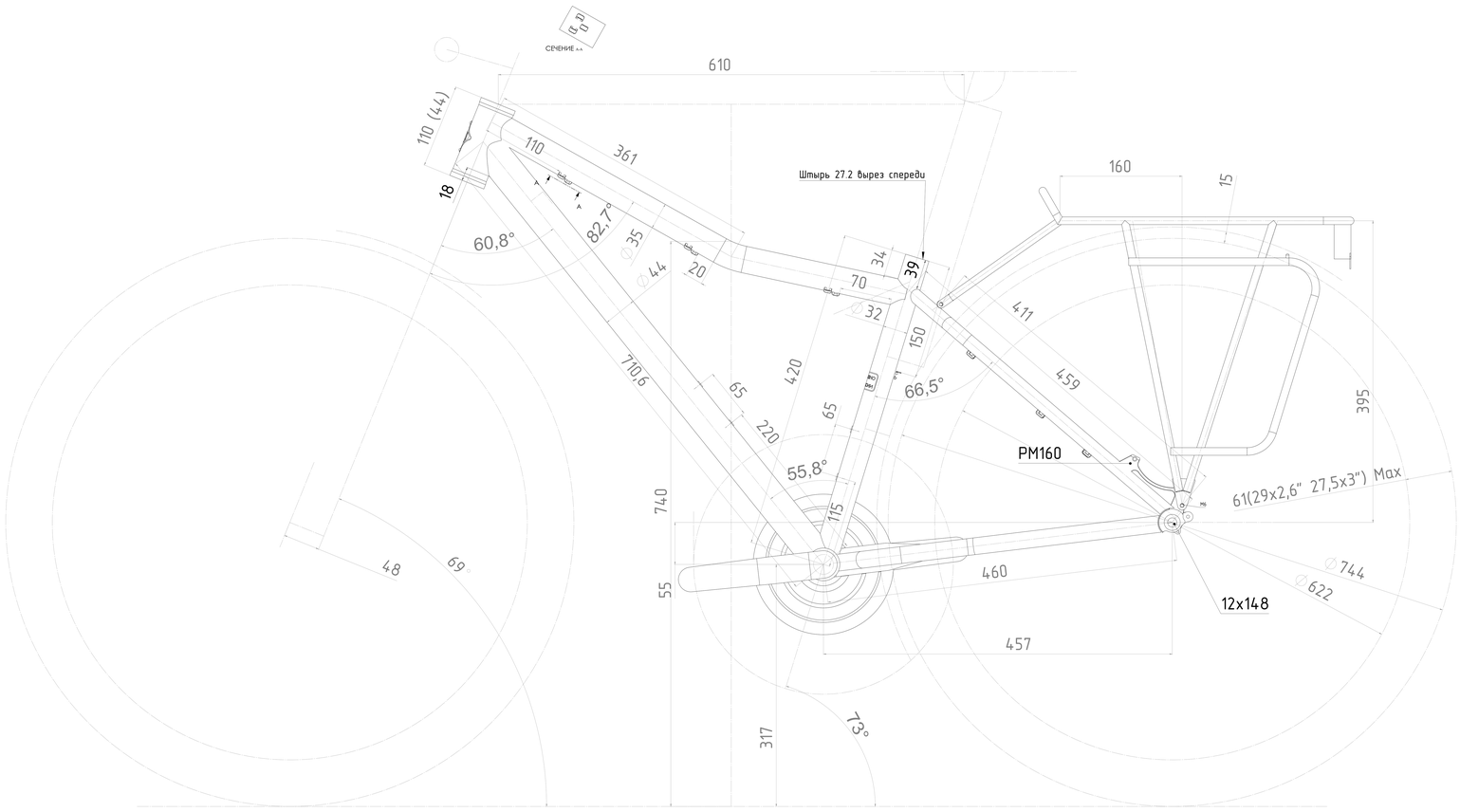
СЕЧЕНИЕ А-А
610
110 (44)
110
361
18
60,8°
82,7°
35
44
20
Штырь 27.2 вырез спереди
34
39
70
32
150
66,5°
411
459
420
65
220
65
710,6
55,8°
115
740
55
48
69
460
457
73°
317
PM160
61(29x2,6" 27,5x3") Max
12x148
744
622
395
160
15

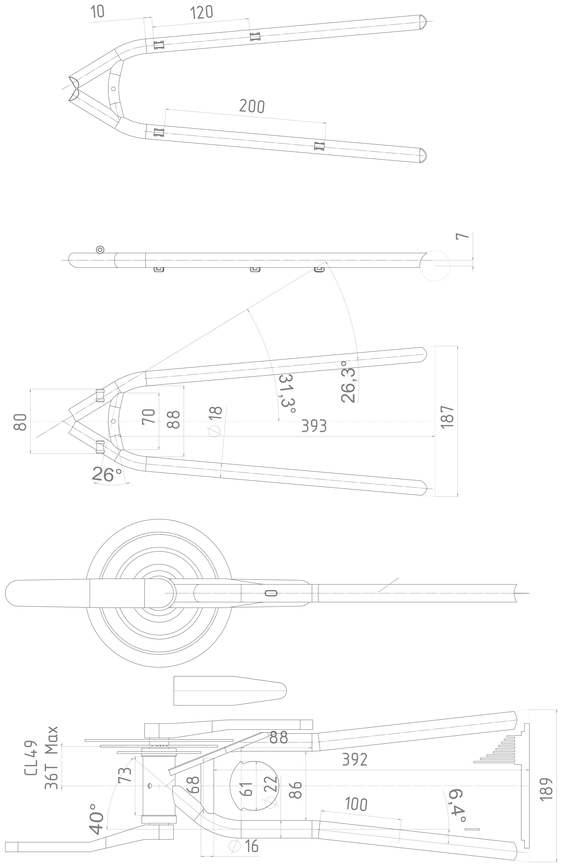
10
120
200
7
80
70
88
18
31,3°
26,3°
393
187
26°
CL49
36T Max
88
392
73
68
61
22
86
100
6,4°
189
40°
16

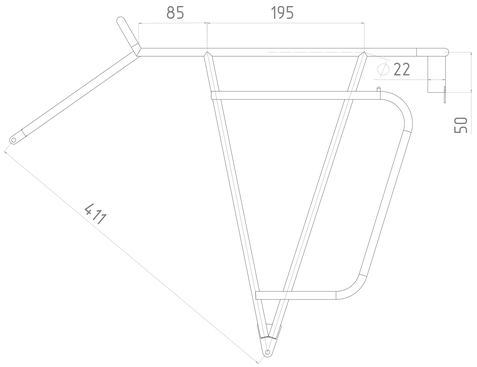
85
195
∅22
50
411

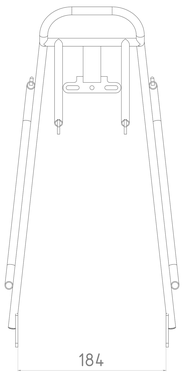
184

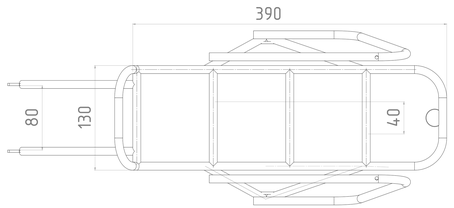
390
80
130
40

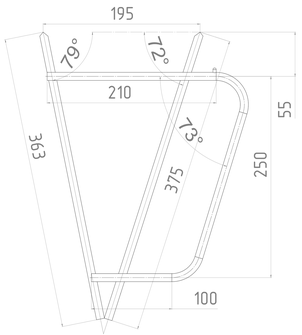
195
79°
72°
210
55
73°
363
375
250
100